≪ 平 面 図 ≫

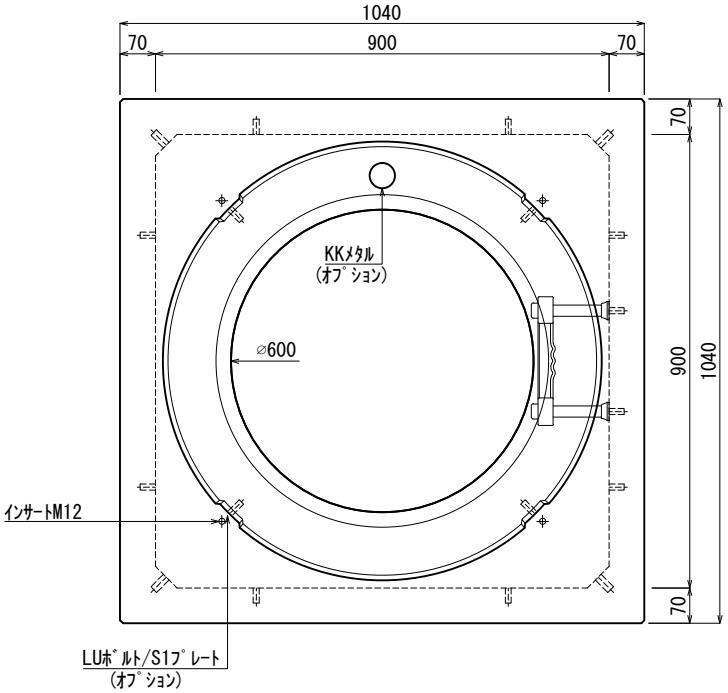

≪ 立 面 図 ≫

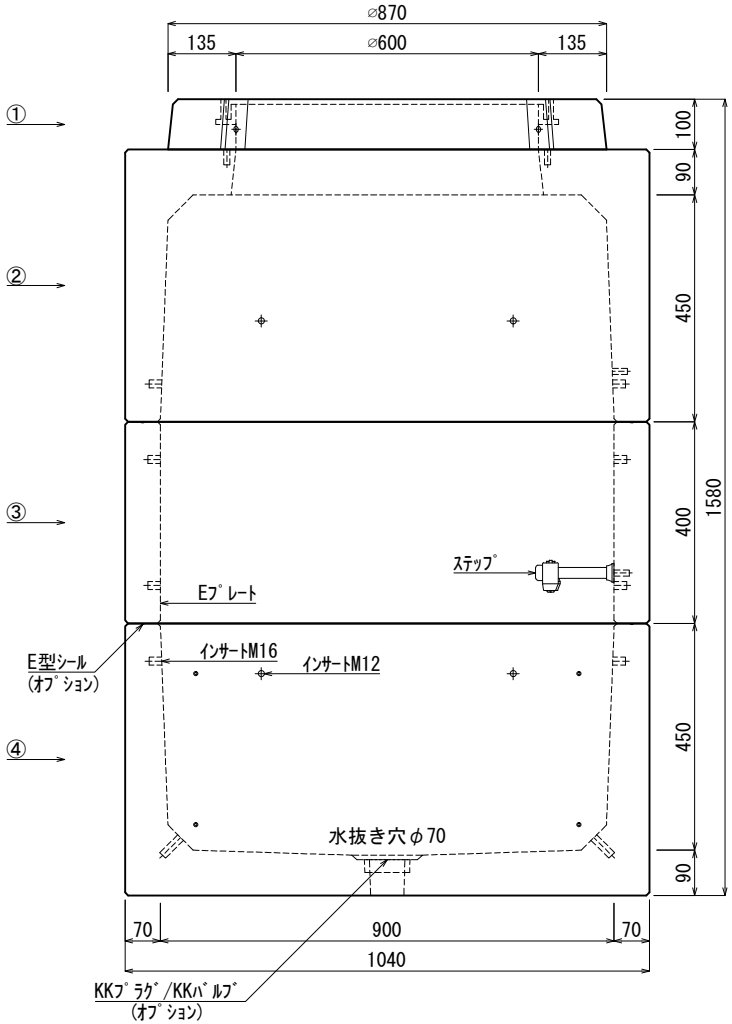

材料表

No	名 称	規 格	重 量
①	縁 塊	φ600×100	90kg
②	KK-R900-S45	□900×450	532kg
③	KK-R900-T40	□900×400	277kg
④	KK-R900-B45	□900×450	591kg
⑤			
⑥			
⑦			
		合計重量 ：	1,490kg

名 称	規 格	数 量
ｲﾝｻｰﾄ	M12	28
〃	M16	16
ｽﾃｯﾌﾟ	W200 材質：ﾎﾟﾘﾌﾟﾛﾋﾟﾚﾝ	1
Eﾌﾟﾚｰﾄ	40×200×1.8	2組(8枚)
LUﾎﾞﾙﾄ/S1ﾌﾟﾚｰﾄ	ｵﾌﾟｼｮﾝ	
KKﾒﾀﾙ	ｵﾌﾟｼｮﾝ	
E型ｼｰﾙ	ｵﾌﾟｼｮﾝ	
KKﾌﾟﾗｸﾞ/KKﾊﾞﾙﾌﾞ	ｵﾌﾟｼｮﾝ	

設計条件	設計荷重	国土交通省構造条件（構内荷重）
主 材 料	ｺﾝｸﾘｰﾄ	設計基準強度：FC=30N/mm^2
	鉄 筋	SD295
参考文献	国土交通省大臣官房官庁営繕部監修 公共建築工事標準仕様書（電気設備工事編）	

株式会社 北関東工業

承 認	検 図	製 図	縮 尺	1/15	品 名	国土交通省型ハンドホール Ｈ2-13（ＫＫ-Ｒ）
添野	舘野	松本	承認日	2022.01.05	規 格	□９００×１３００
					図 番	ＫＲ０９０１３００１Ｊ