≪ 平 面 図 ≫

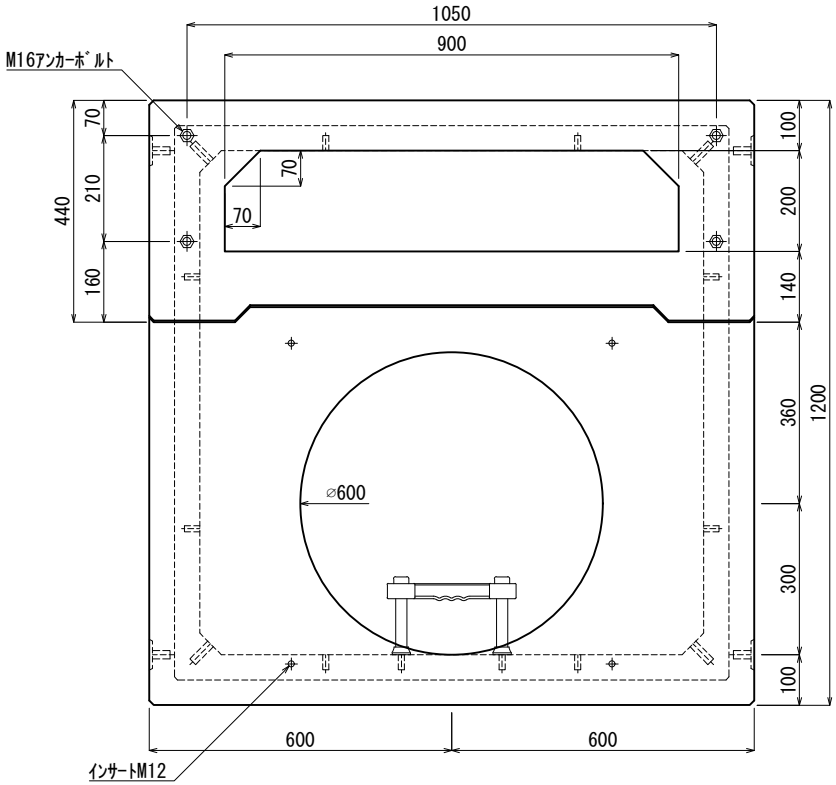


≪ 立 面 図 ≫

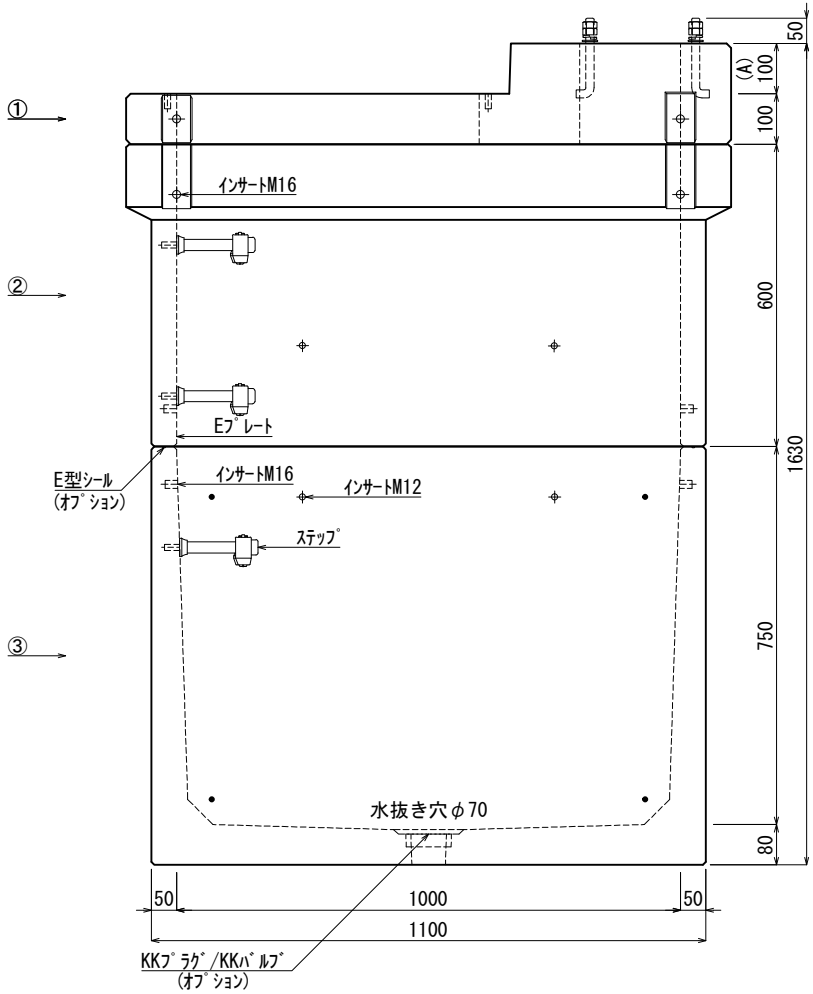


材料表

| No | 名 称 | 規 格 | 重 量 |
|---|---|---|---|
| ① | ﾋﾟﾗ用ｽﾗﾌﾞ | A=100本体 | 326kg |
| ② | KK-E1000-P60 | □1000×600 | 398kg |
| ③ | KK-E1000-B75 | □1000×750 | 735kg |
| ④ | | | |
| ⑤ | | | |
| ⑥ | | | |
| ⑦ | | | |
| | | 合計重量 ： | 1,459kg |

| 名 称 | 規 格 | 数 量 |
|---|---|---|
| ｲﾝｻｰﾄ | M12 | 22 |
| 〃 | M16 | 16 |
| ｽﾃｯﾌﾟ | W200 材質：ﾎﾟﾘﾌﾟﾛﾋﾟﾚﾝ | 3 |
| Eﾌﾟﾚｰﾄ | 40×200×1.8 | 2組(8枚) |
| | | |
| | | |
| | | |
| | | |
| | | |
| E型ｼｰﾙ | ｵﾌﾟｼｮﾝ | |
| KKﾌﾟﾗｸﾞ/KKﾊﾞﾙﾌﾞ | ｵﾌﾟｼｮﾝ | |

| | | |
|---|---|---|
| 設計条件 | 設計荷重 | 国土交通省構造条件（構内荷重） |
| 主 材 料 | ｺﾝｸﾘｰﾄ | 設計基準強度：FC=35N/mm$^2$ |
| | 鉄 筋 | SD295 |
| 参考文献 | 国土交通省大臣官房官庁営繕部監修 公共建築工事標準仕様書（電気設備工事編） | |

株式会社 北関東工業

| 承 認 | 検 図 | 製 図 | 縮 尺 | 1/15 | 品 名 | KK-E型ピラ用ハンドホール |
|---|---|---|---|---|---|---|
| 添野 | 舘野 | 松本 | 承認日 | 2024.04.01 | 規 格 | □1000×1350（A＝100）本体 |
| | | | | | 図 番 | PNE1001351000K |