≪ 平 面 図 ≫

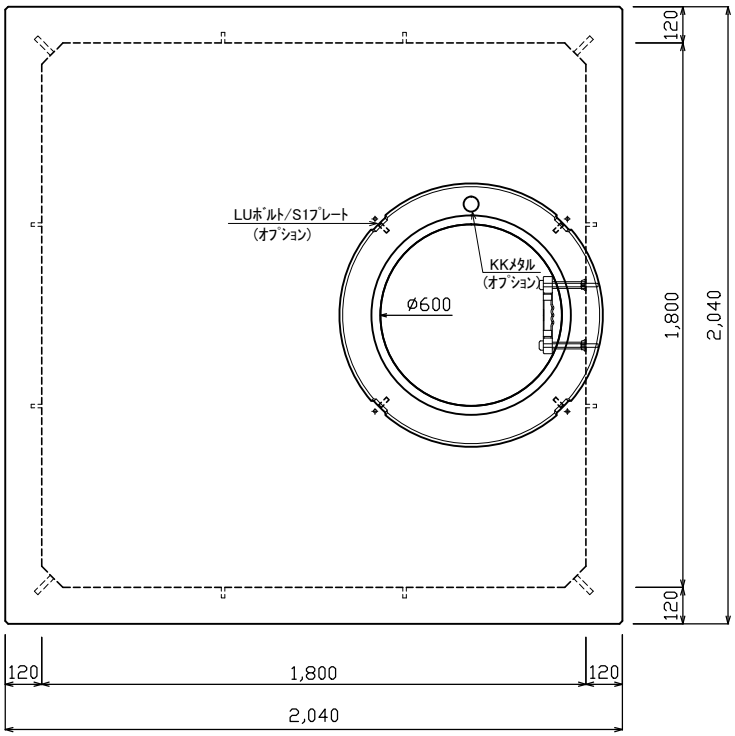


≪ 立 面 図 ≫

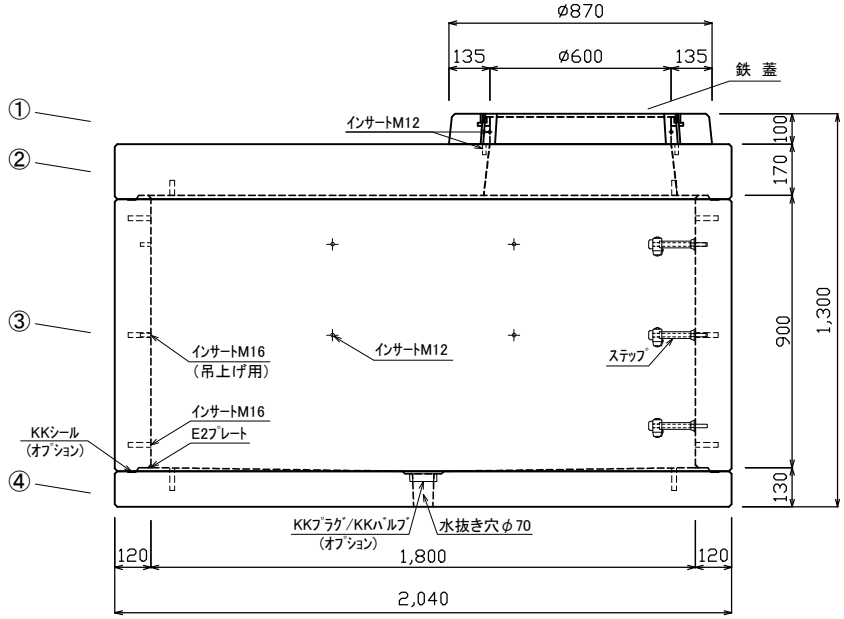


| 品 名 | KK-E型ハンドホール |
|---|---|
| 規 格 | □1800×900 |
| 図 番 | ECR18009000B |

| No | 名称 | 規格 | 重量 |
|---|---|---|---|
| ① | 縁 塊 | φ600-100 | 90kg |
| ② | KK-E1800-S00 | □1800×000 | 1,659kg |
| ③ | KK-E1800-T90 | □1800×900 | 2,096kg |
| ④ | KK-E1800-B00 | □1800×000 | 1,295kg |
| ⑤ | | | |
| ⑥ | | | |
| 合計重量 | | | 5,140kg |

材料表

| 名称 | 規格 | 備考 | 数量 |
|---|---|---|---|
| ｲﾝｻｰﾄ | M16 | | 20 |
| 〃 | M12 | | 24 |
| E2ﾌﾟﾚｰﾄ | 40×180×1.8 | | 2組( 8枚) |
| ｽﾃｯﾌﾟ | W200 | ﾎﾟﾘﾌﾟﾛﾋﾟﾚﾝ | 3 |
| | | | |
| | | | |
| | | | |
| LUﾎﾞﾙﾄ/S1ﾌﾟﾚｰﾄ | | ｵﾌﾟｼｮﾝ | |
| KKﾒﾀﾙ | | ｵﾌﾟｼｮﾝ | |
| KKｼｰﾙ | | ｵﾌﾟｼｮﾝ | |
| KKﾌﾟﾗｸﾞ / KKﾊﾞﾙﾌﾞ | | ｵﾌﾟｼｮﾝ | |

| 設計条件 | 設計荷重 | 国土交通省構造条件(構内荷重) | 材料 | コンクリート | 設計基準強度 : FC=30N/mm$^2$ |
|---|---|---|---|---|---|
| | | | | 鉄 筋 | SD295A |

| 承 認 | 検 図 | 製 図 | 縮 尺 | 1／25 |
|---|---|---|---|---|
| 添野 | 添野 | 添野 | 承認日 | 2019.04.01 |

株式会社 北関東工業

KK-E型ハンドホール □1800×900

※参考資料:国土交通省大臣官房官庁営繕部設備・環境課監修 公共建築設備工事標準図(電気設備工事編)