≪ 正 面 図 ≫

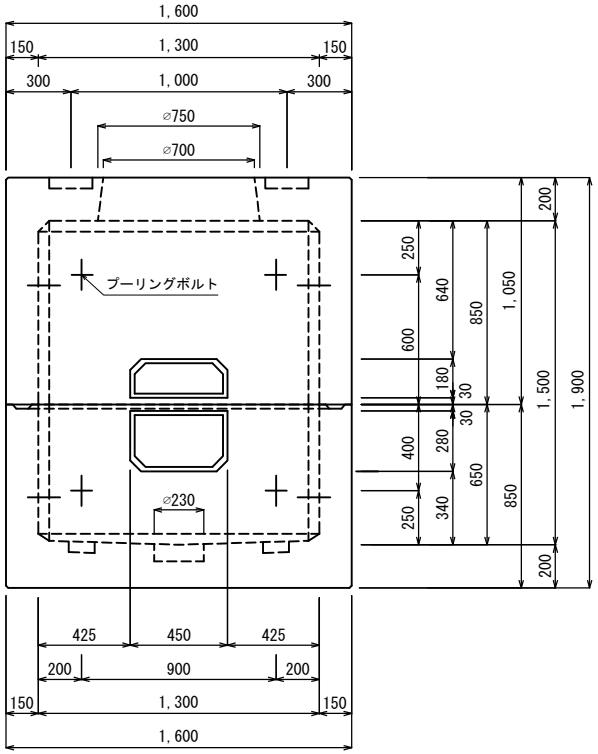

≪ 側 面 図 ≫

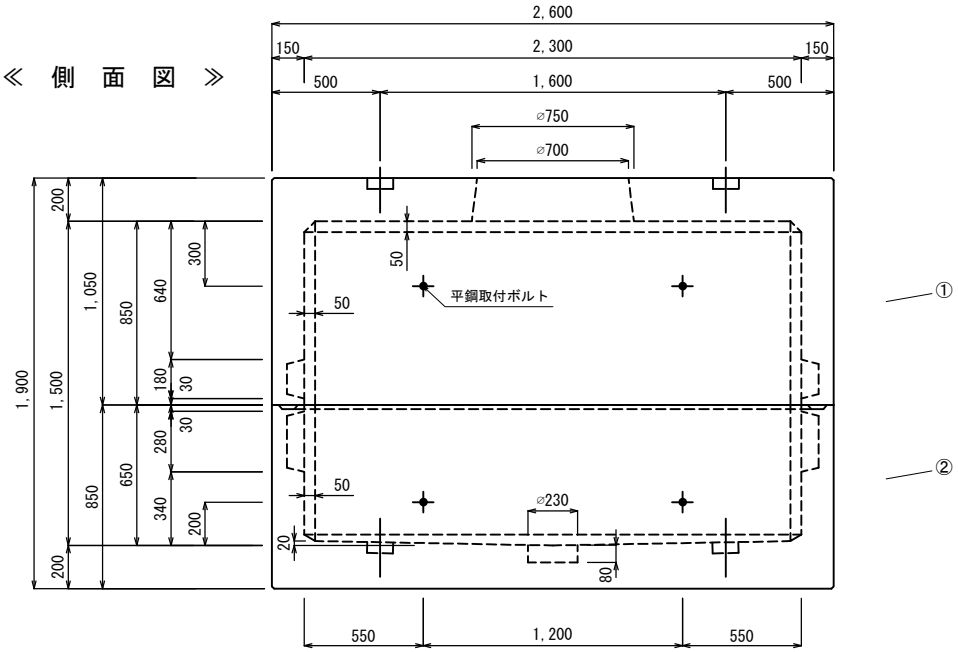

≪ 平 面 図 ≫

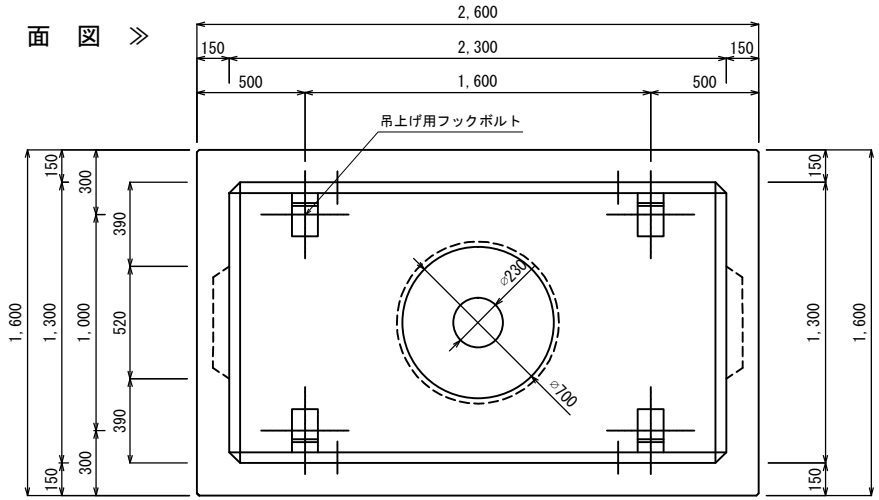

品 名	国土交通省型ブロックマンホール　M4型
規 格	２３００×１３００×１５００
図 番	E２３０１３０１５０K0-KND

No	名称	規格	重量
①	M4-S85	2300×1300×850	4,400kg
②	M4-B65	2300×1300×650	3,900kg
③			
④			
⑤			
⑥			
合計重量			8,300kg

材料表

名称	規格	備考	数量
平鋼取付ﾎﾞﾙﾄ	M16		8
ﾌﾞｰﾘﾝｸﾞﾎﾞﾙﾄ	φ19mm		8
吊上げ用ﾌｯｸﾎﾞﾙﾄ	φ19mm		8

設計条件	設計荷重	国土交通省構造条件（構内荷重）	材料	コンクリート	設計基準強度　：　FC=30N/mm²
				鉄　筋	SD295A

承認	検図	製図	縮　尺	1／35
添野	添野	添野	承認日	2018.08.01

株式会社 北関東工業

国土交通省型ブロックマンホール M4型　２３００×１３００×１５００

※参考資料：国土交通省大臣官房官庁営繕部設備・環境課監修　公共建築設備工事標準図（電気設備工事編）