≪ 平 面 図 ≫

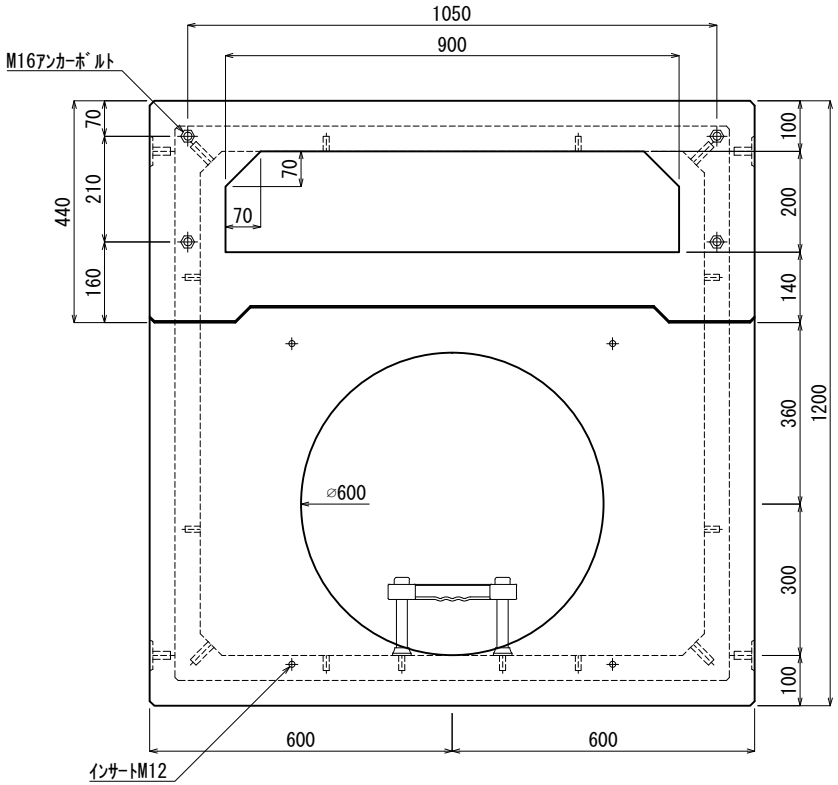

≪ 立 面 図 ≫

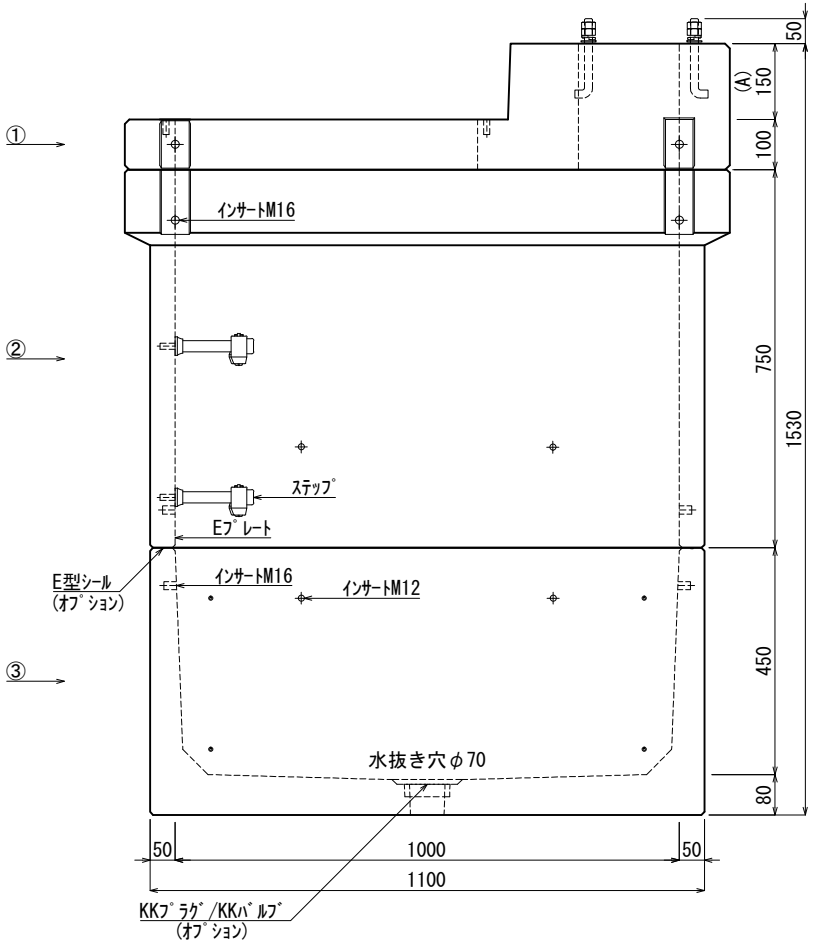

材料表

No	名 称	規 格	重 量
①	ﾋﾟﾗ用ｽﾗﾌﾞ	A=150本体	366kg
②	KK-E1000-P75	□1000×750	478kg
③	KK-E1000-B45	□1000×450	524kg
④			
⑤			
⑥			
⑦			
		合計重量 ：	1,368kg

名 称	規 格	数 量
ｲﾝｻｰﾄ	M12	22
〃	M16	16
ｽﾃｯﾌﾟ	W200 材質：ﾎﾟﾘﾌﾟﾛﾋﾟﾚﾝ	2
Eﾌﾟﾚｰﾄ	40×200×1.8	2組(8枚)
E型ｼｰﾙ	ｵﾌﾟｼｮﾝ	
KKﾌﾟﾗｸﾞ/KKﾊﾞﾙﾌﾞ	ｵﾌﾟｼｮﾝ	

設計条件	設計荷重	国土交通省構造条件（構内荷重）
主 材 料	ｺﾝｸﾘｰﾄ	設計基準強度：FC=30N/mm^2
	鉄 筋	SD295
参考文献	国土交通省大臣官房官庁営繕部監修 公共建築工事標準仕様書（電気設備工事編）	

株式会社 北関東工業

承 認	検 図	製 図	縮 尺	1/15	品 名	KK-E型ピラ用ハンドホール
添野	舘野	松本	承認日	2022.01.05	規 格	□1000×1200（A＝150）本体
					図 番	PNE1001201500J